Section d'une boule par des plans parallèles

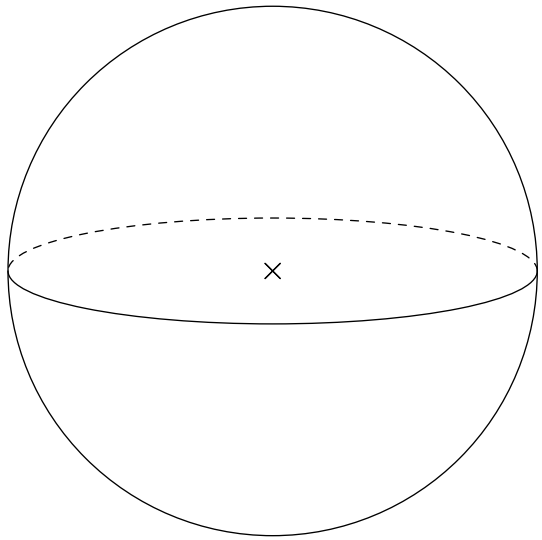

Vue en perspective

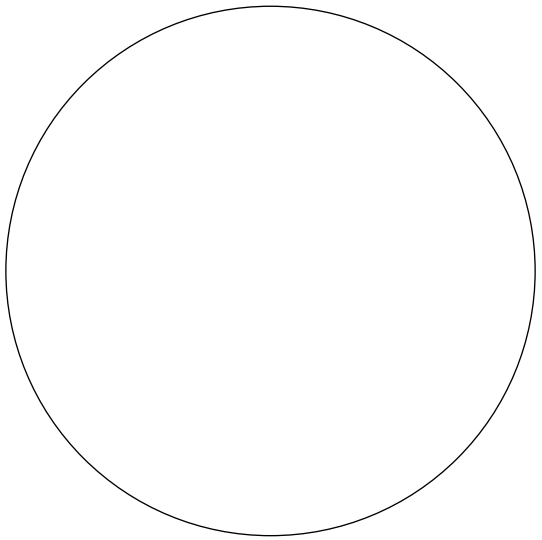

Vue de dessus

Section d'une boule par des plans parallèles

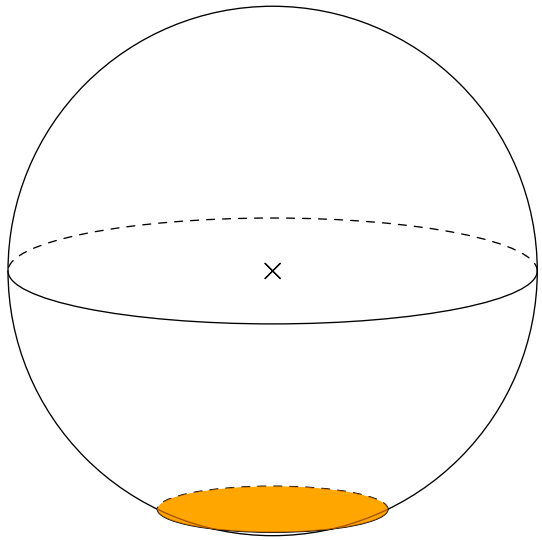

Vue en perspective

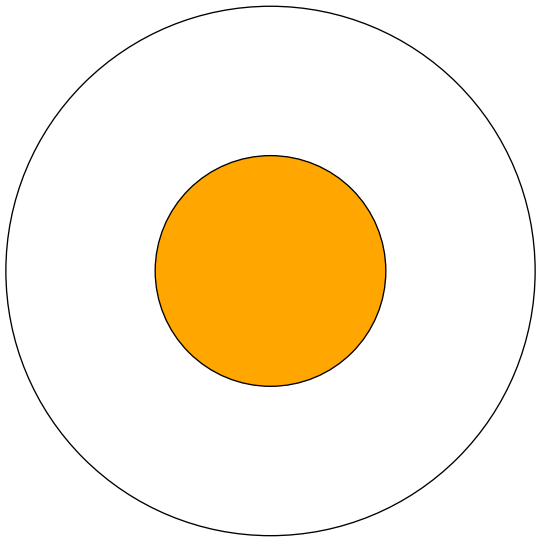

Vue de dessus

Section d'une boule par des plans parallèles

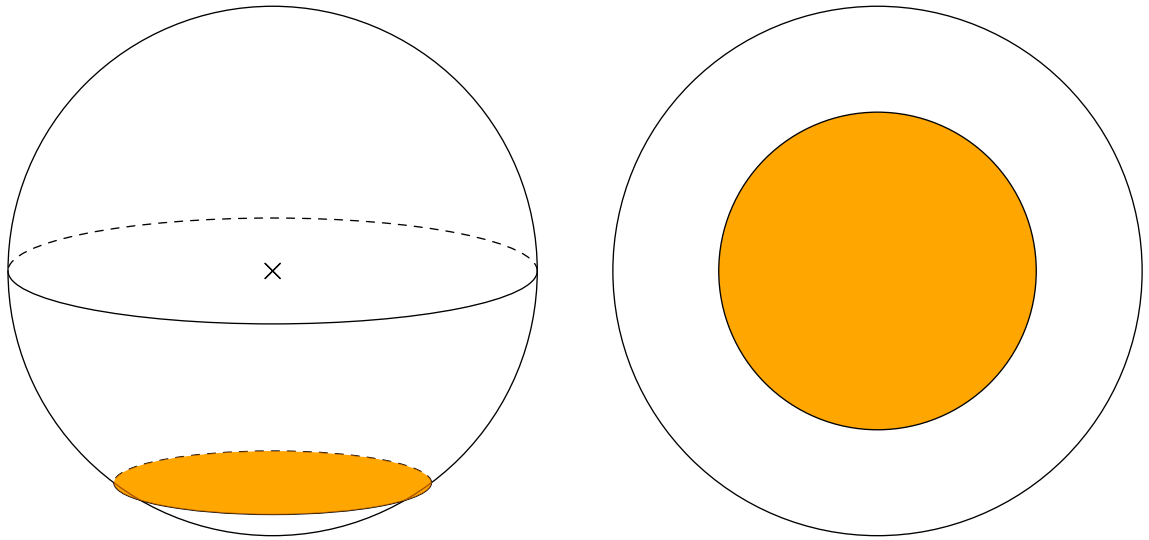

Vue en perspective

Vue de dessus

D. LE FUR

Section d'une boule par des plans parallèles

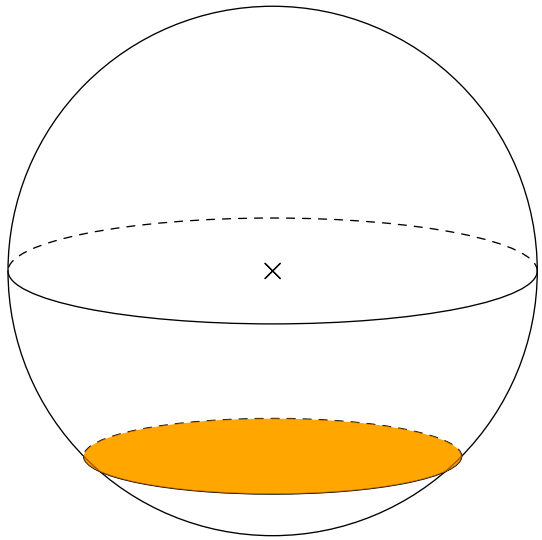

Vue en perspective

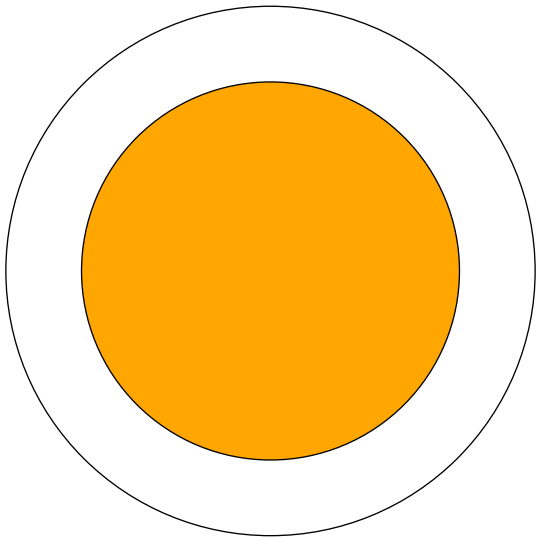

Vue de dessus

Section d'une boule par des plans parallèles

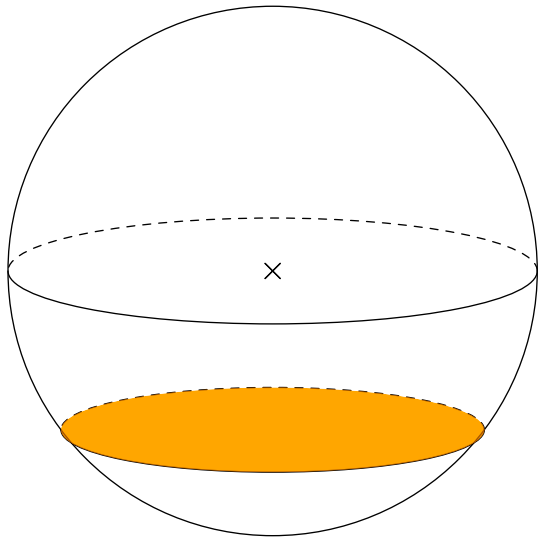

Vue en perspective

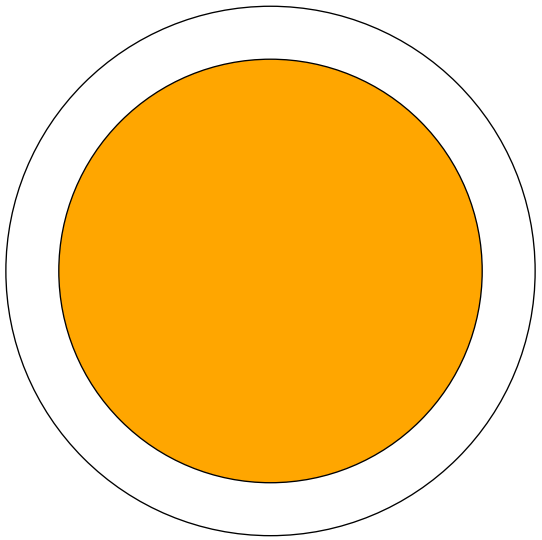

Vue de dessus

Section d'une boule par des plans parallèles

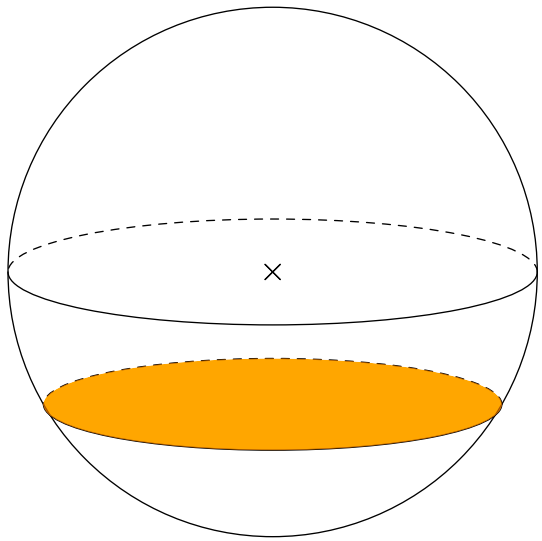

Vue en perspective

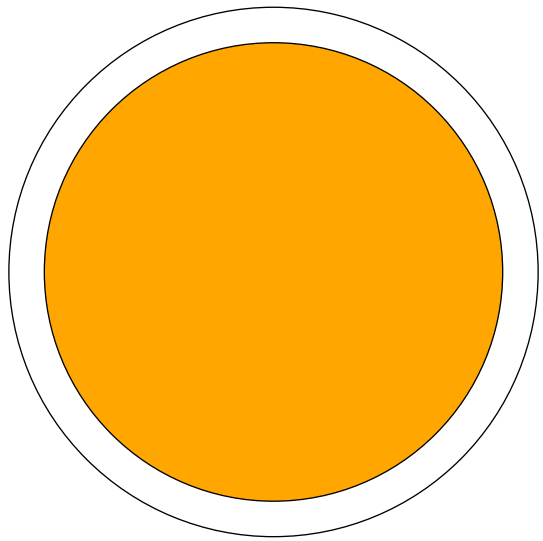

Vue de dessus

Section d'une boule par des plans parallèles

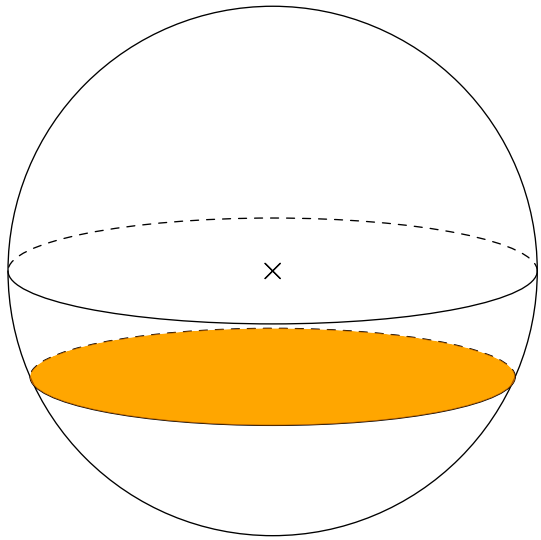

Vue en perspective

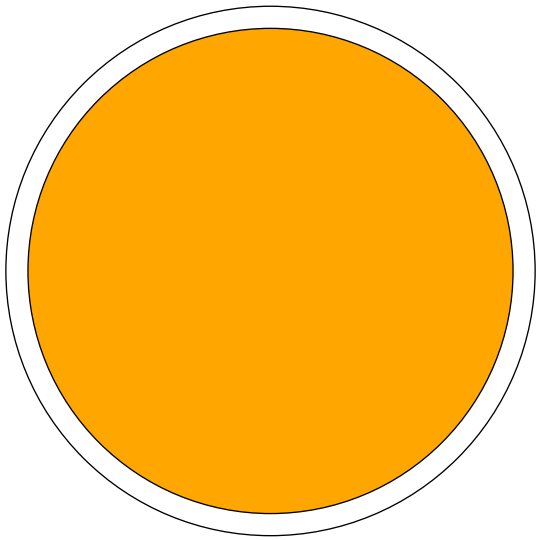

Vue de dessus

Section d'une boule par des plans parallèles

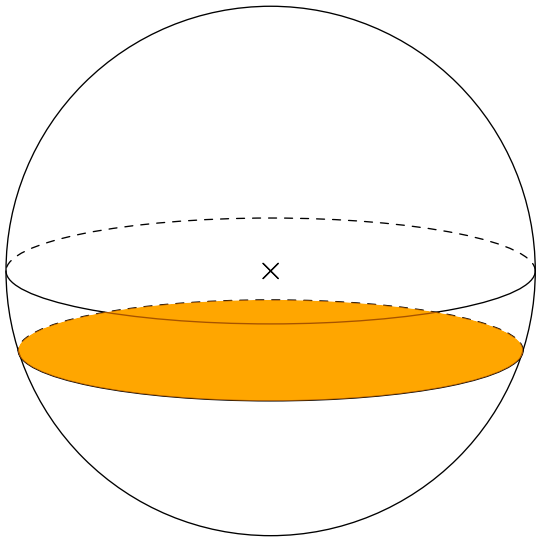

Vue en perspective

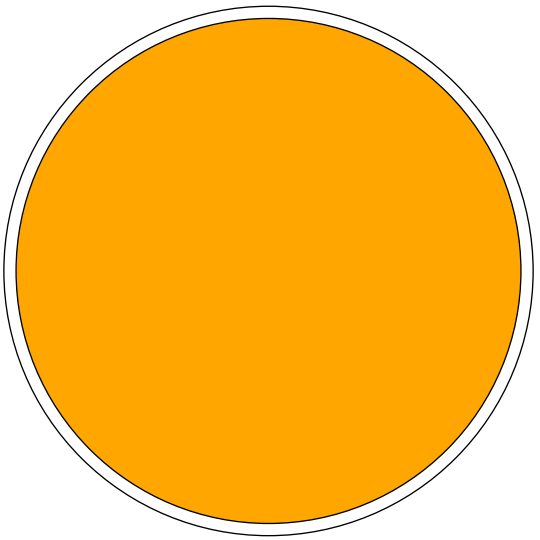

Vue de dessus

Section d'une boule par des plans parallèles

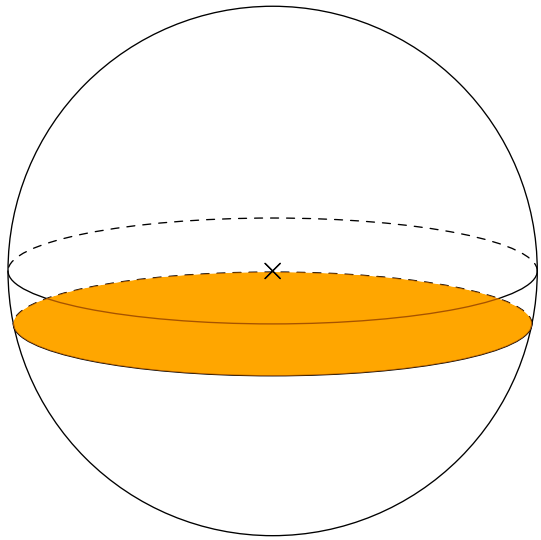

Vue en perspective

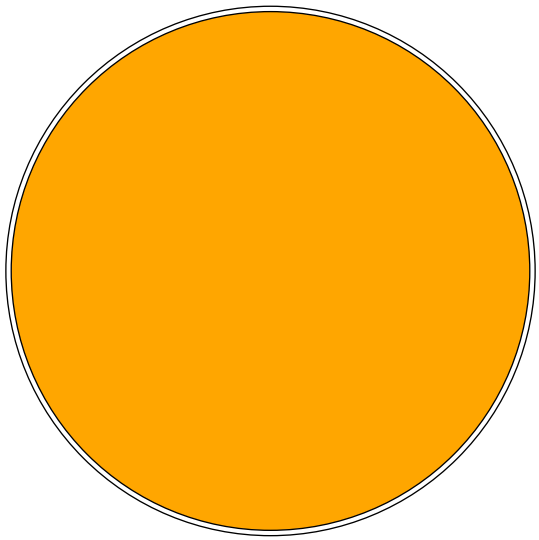

Vue de dessus

Section d'une boule par des plans parallèles

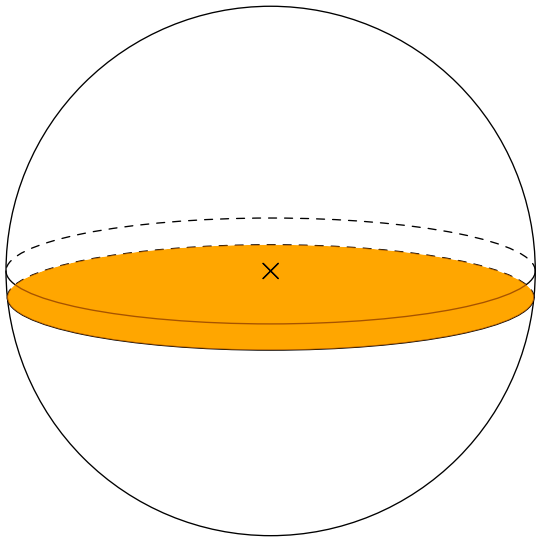

Vue en perspective

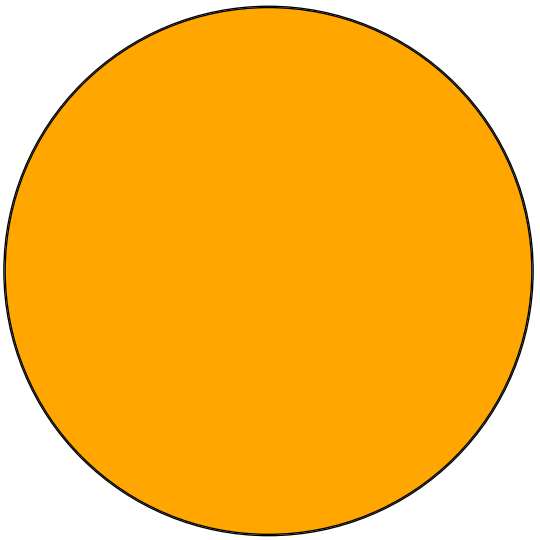

Vue de dessus

Section d'une boule par des plans parallèles

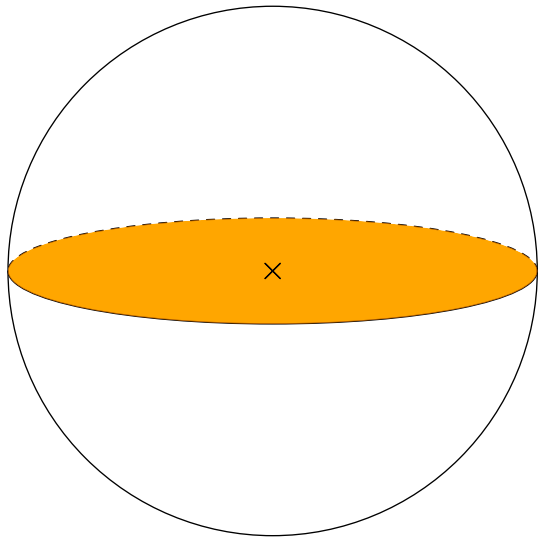

Vue en perspective

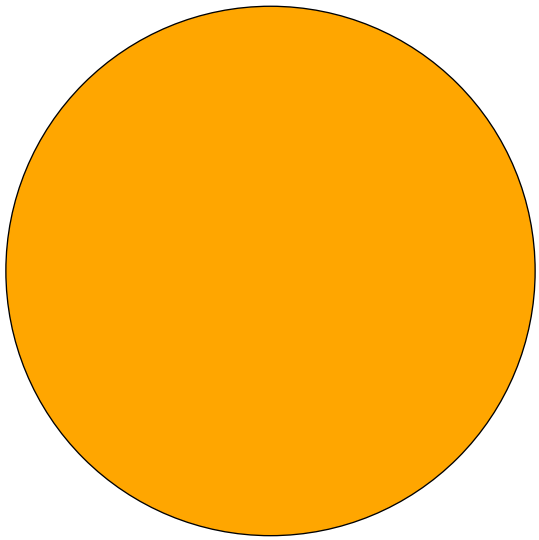

Vue de dessus

D. LE FUR

Section d'une boule par des plans parallèles

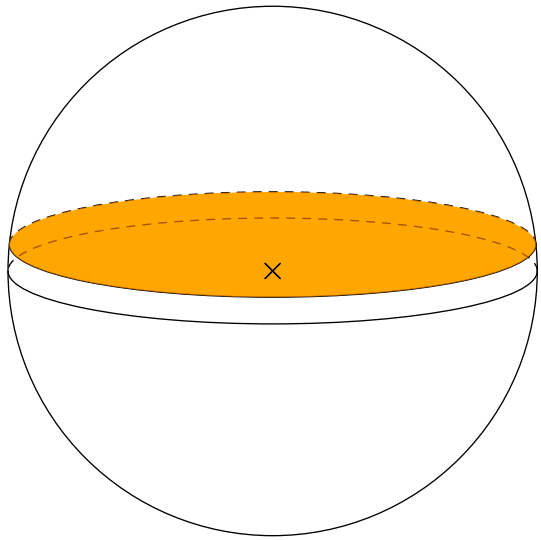

Vue en perspective

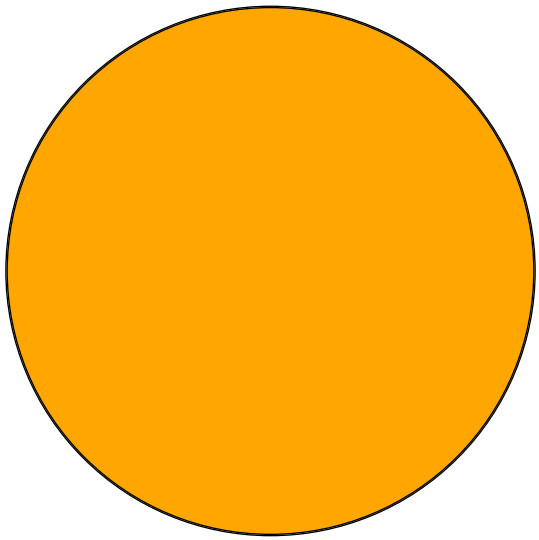

Vue de dessus

Section d'une boule par des plans parallèles

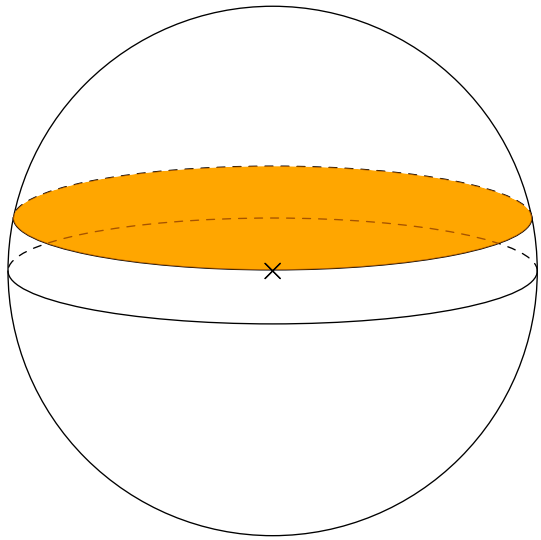

Vue en perspective

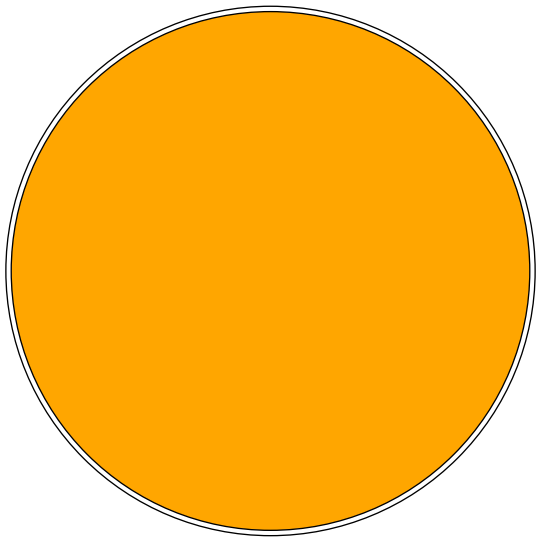

Vue de dessus

Section d'une boule par des plans parallèles

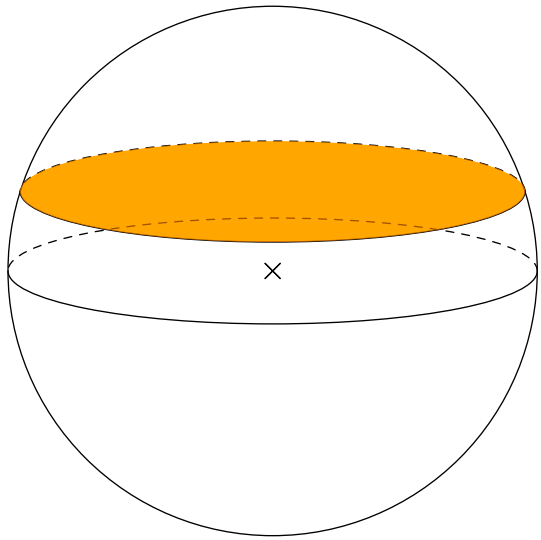

Vue en perspective

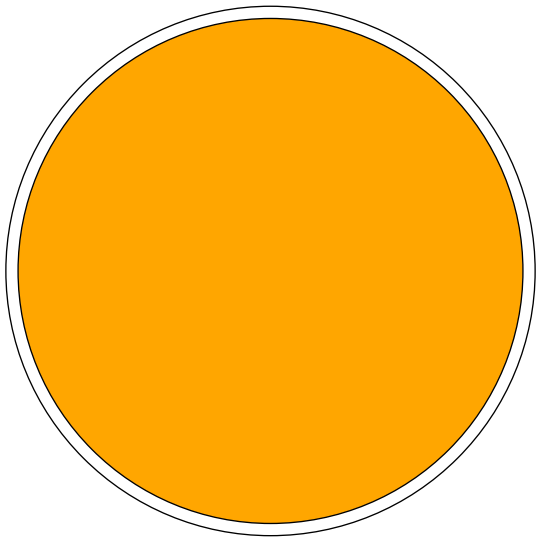

Vue de dessus

Section d'une boule par des plans parallèles

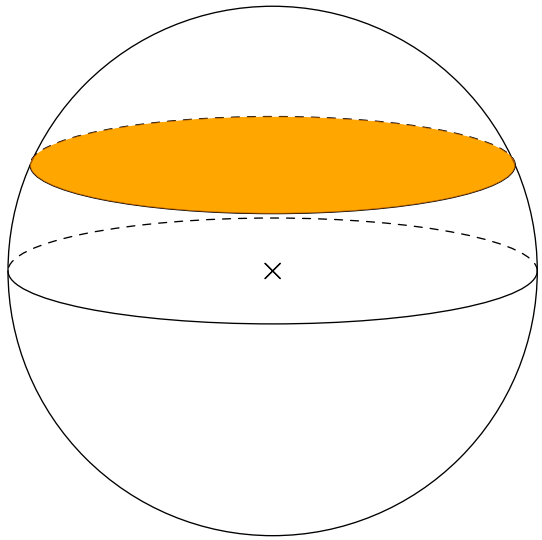

Vue en perspective

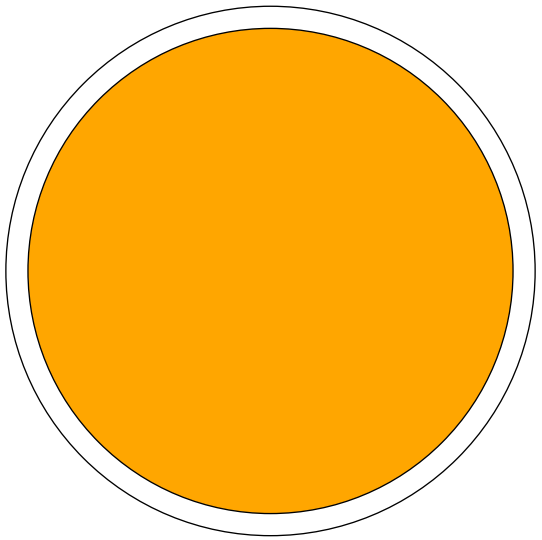

Vue de dessus

Section d'une boule par des plans parallèles

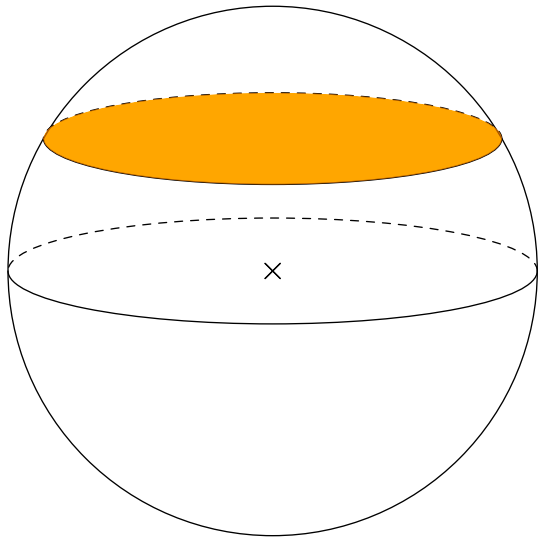

Vue en perspective

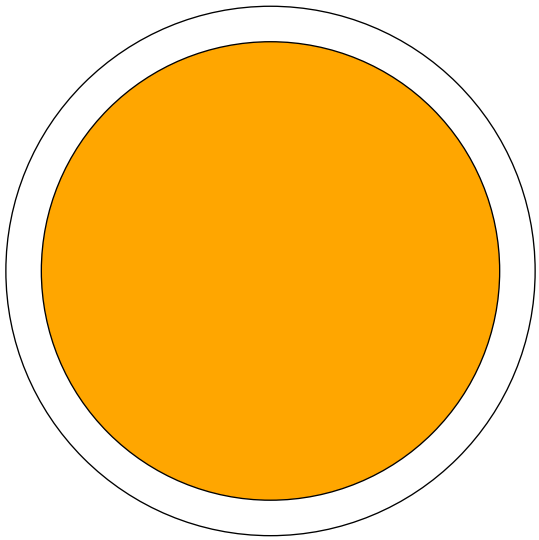

Vue de dessus

Section d'une boule par des plans parallèles

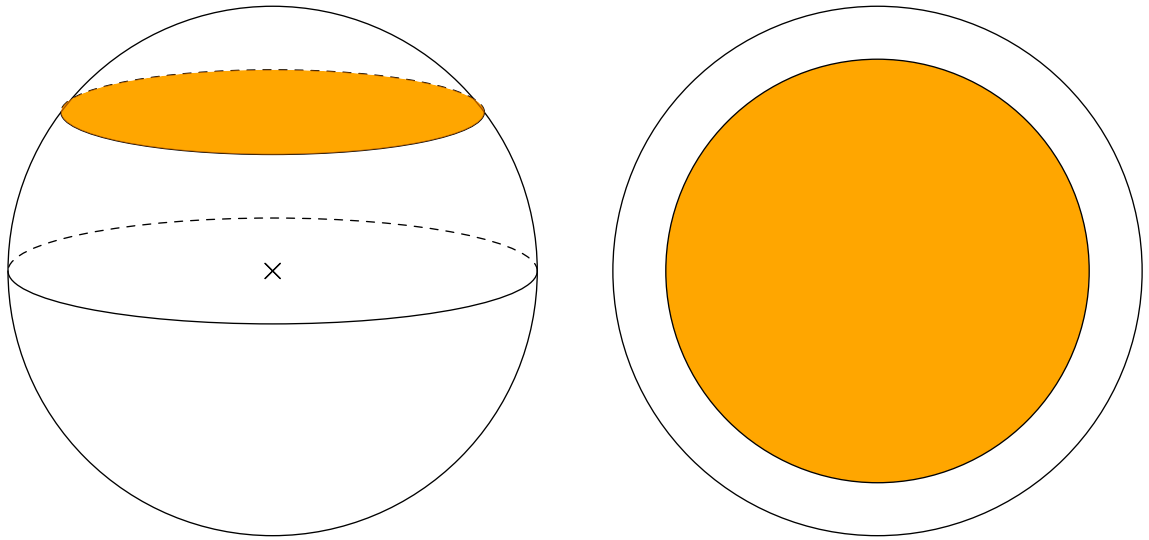

Vue en perspective

Vue de dessus

D. LE FUR

Section d'une boule par des plans parallèles

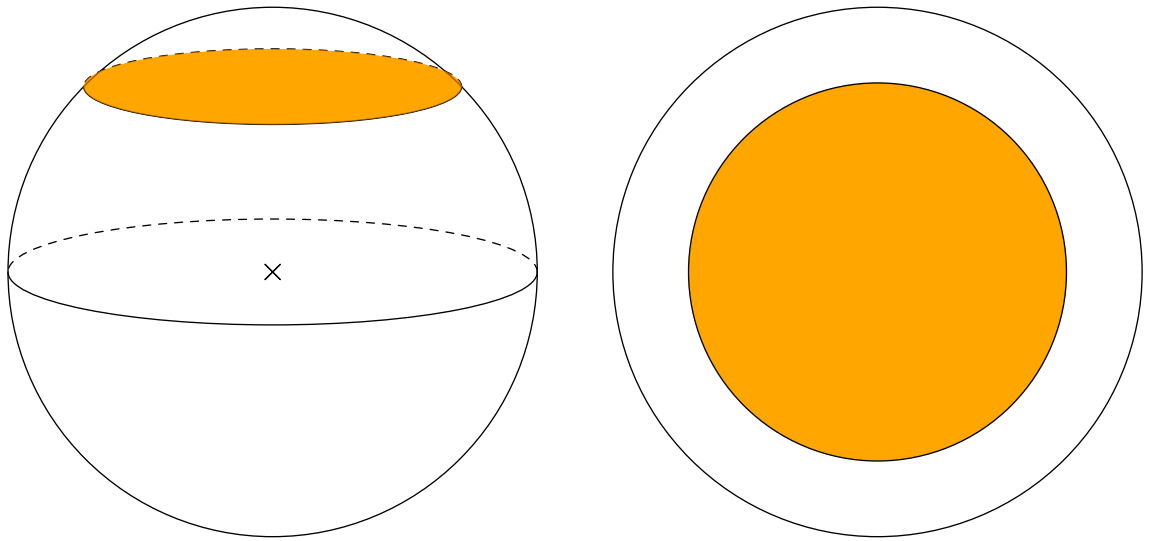

Vue en perspective

Vue de dessus

D. LE FUR

Section d'une boule par des plans parallèles

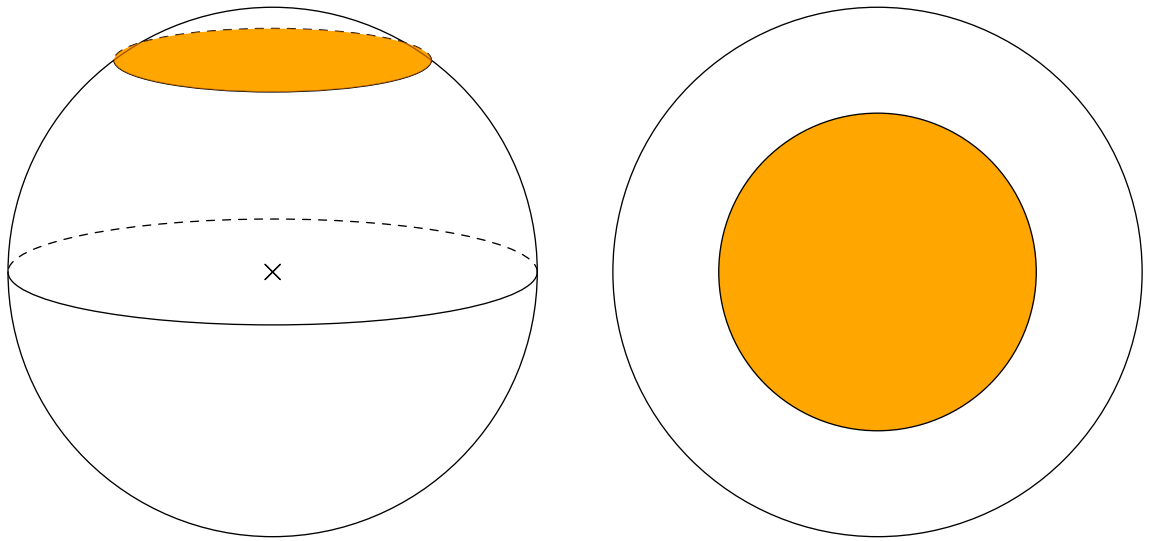

Vue en perspective

Vue de dessus

D. LE FUR

Section d'une boule par des plans parallèles

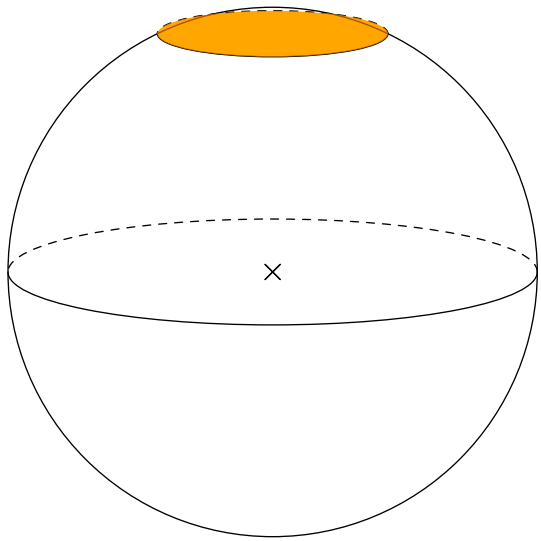

Vue en perspective

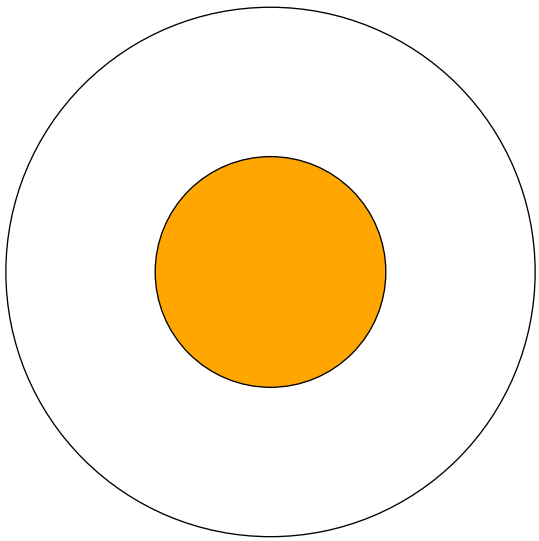

Vue de dessus

D. LE FUR

Section d'une boule par des plans parallèles

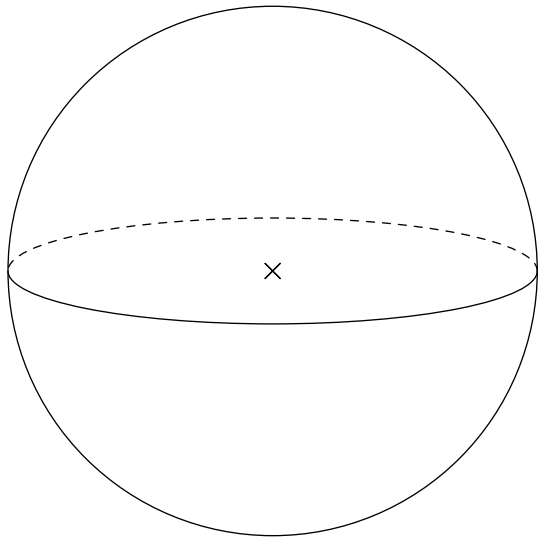

Vue en perspective

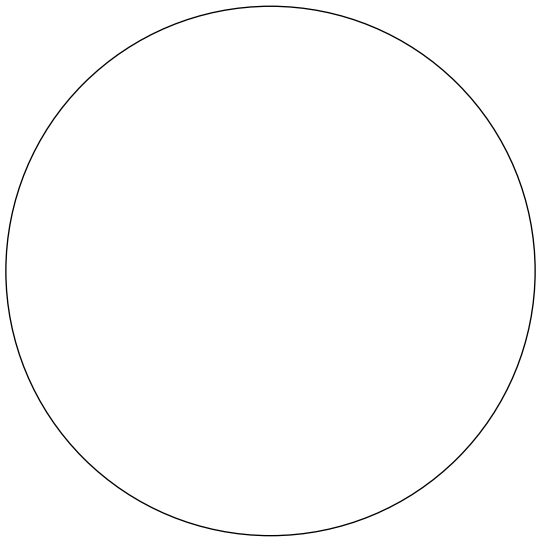

Vue de dessus

Section d'une boule par des plans parallèles

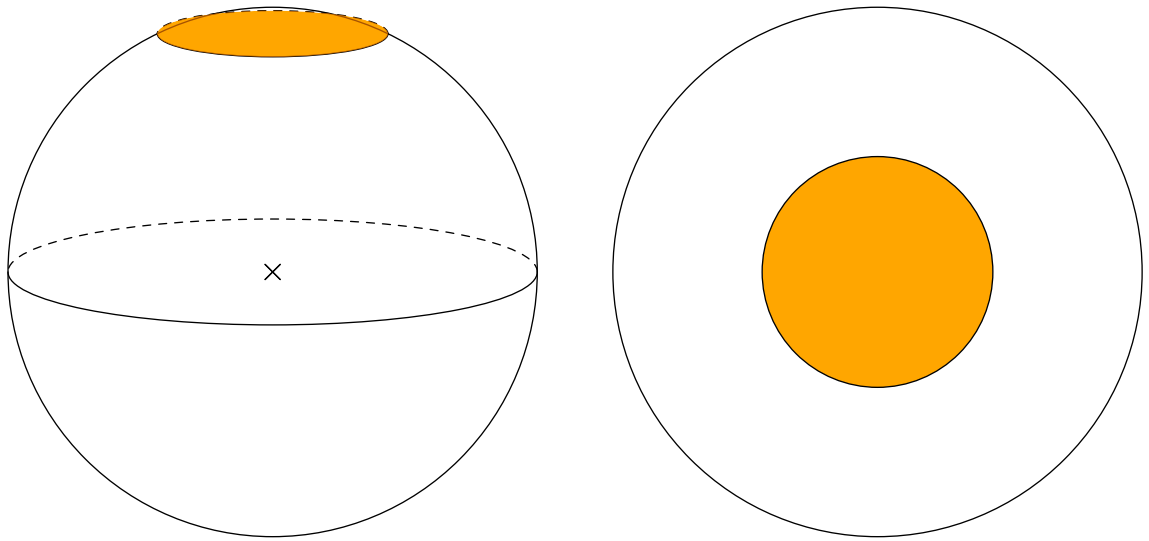

Vue en perspective

Vue de dessus

D. LE FUR

Section d'une boule par des plans parallèles

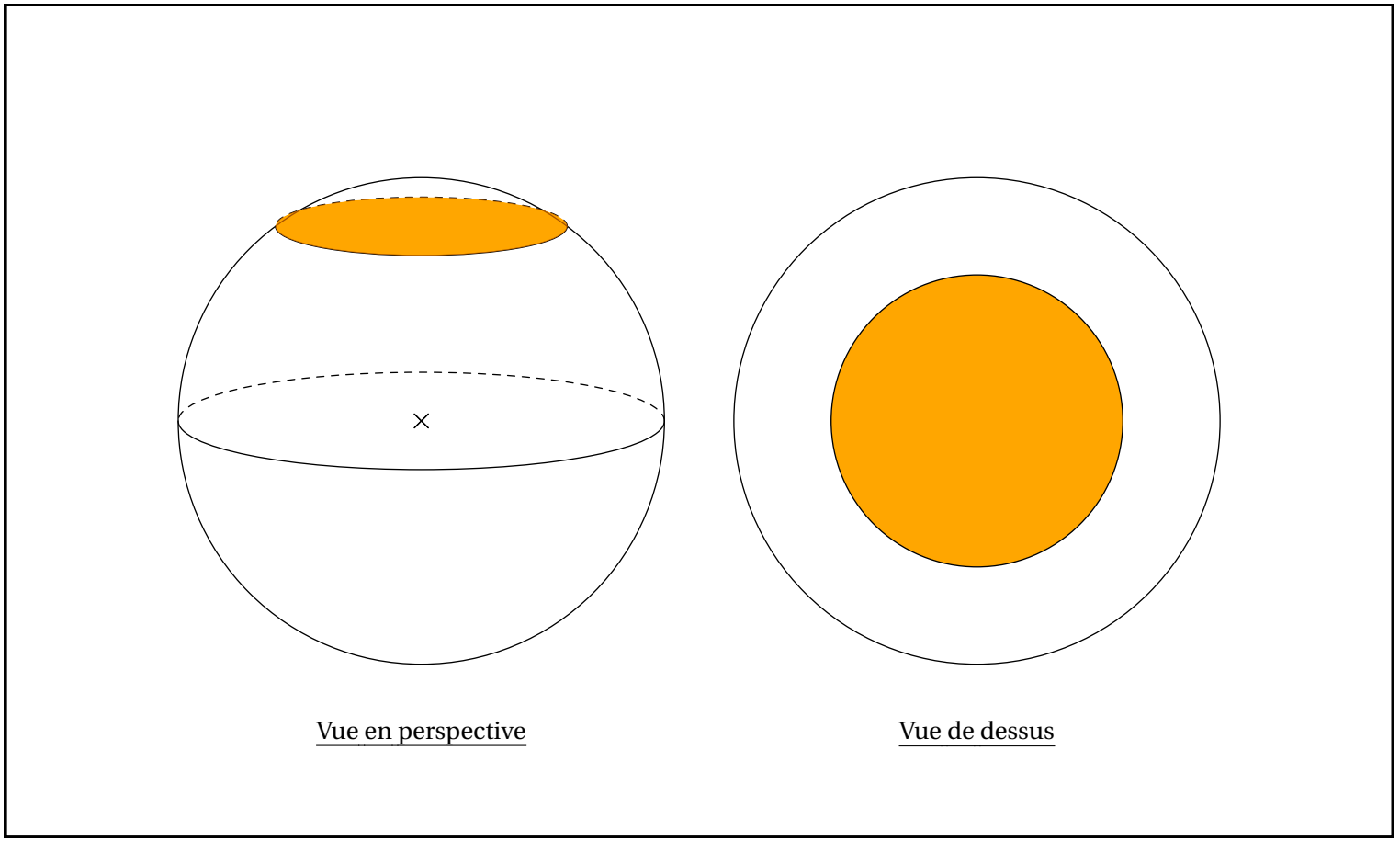

Section d'une boule par des plans parallèles

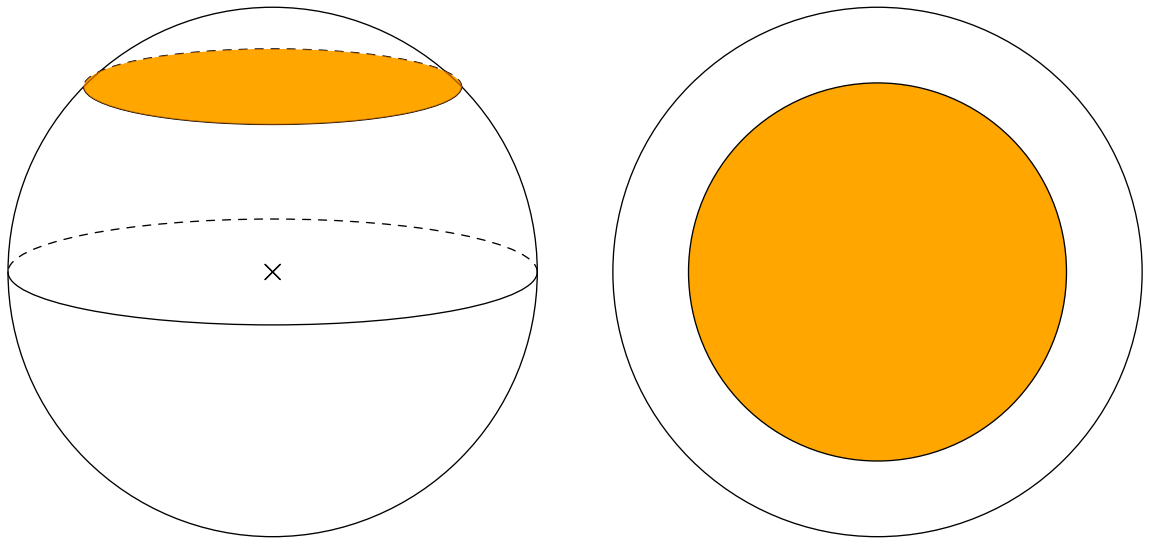

Vue en perspective

Vue de dessus

D. LE FUR

Section d'une boule par des plans parallèles

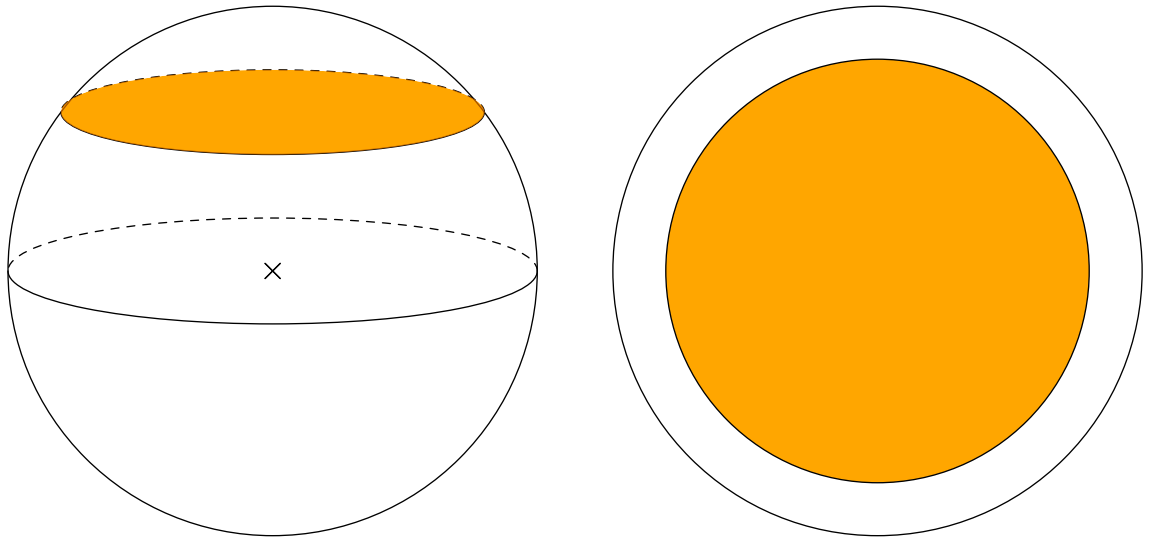

Vue en perspective

Vue de dessus

D. LE FUR

Section d'une boule par des plans parallèles

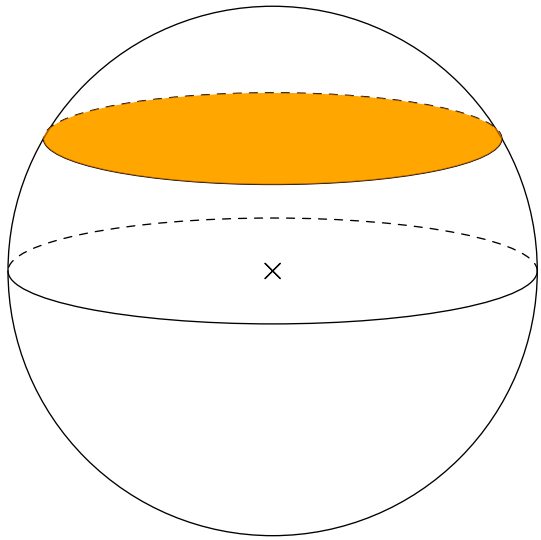

Vue en perspective

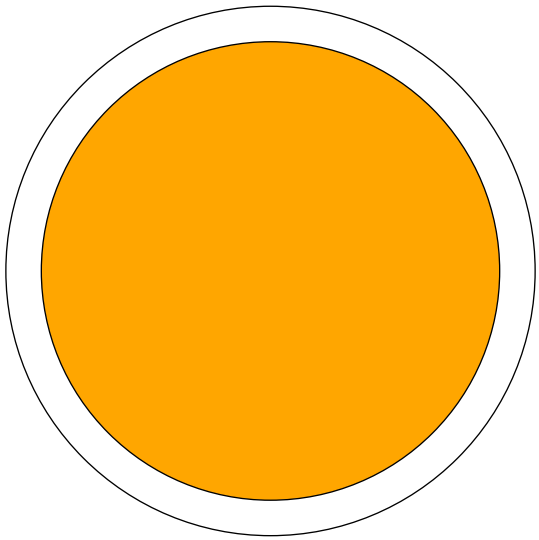

Vue de dessus

D. LE FUR

Section d'une boule par des plans parallèles

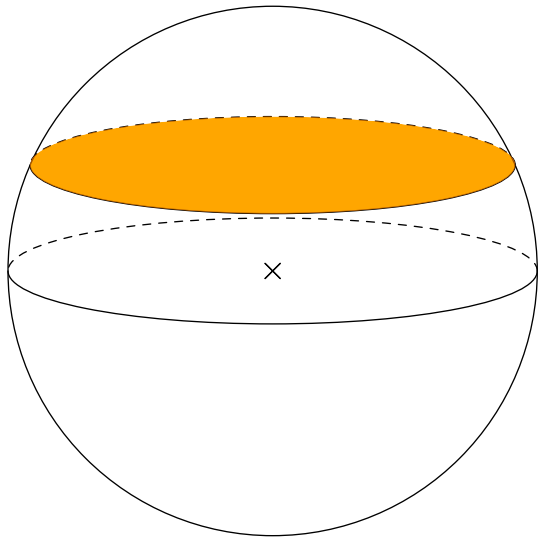

Vue en perspective

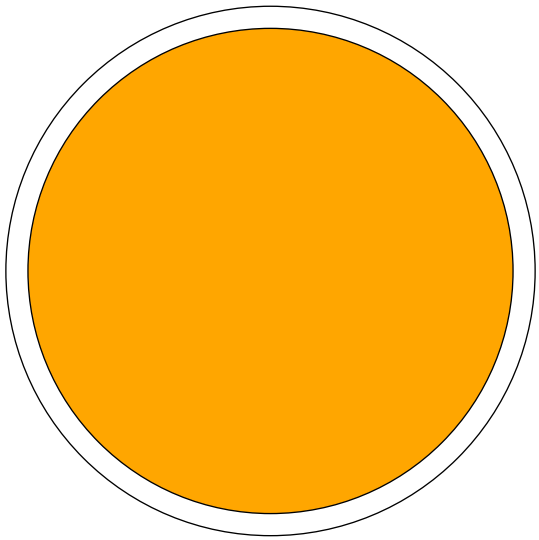

Vue de dessus

Section d'une boule par des plans parallèles

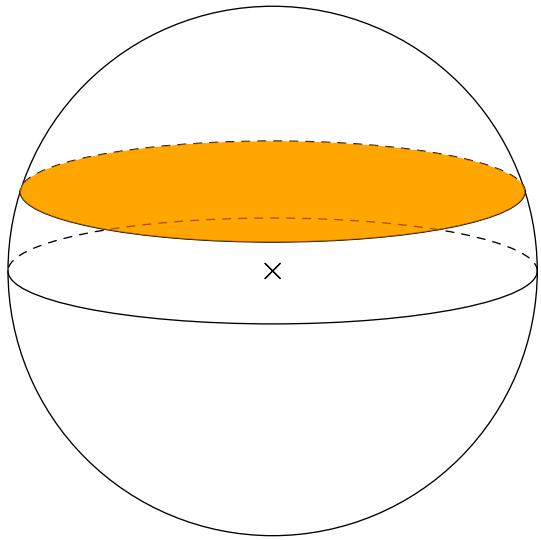

Vue en perspective

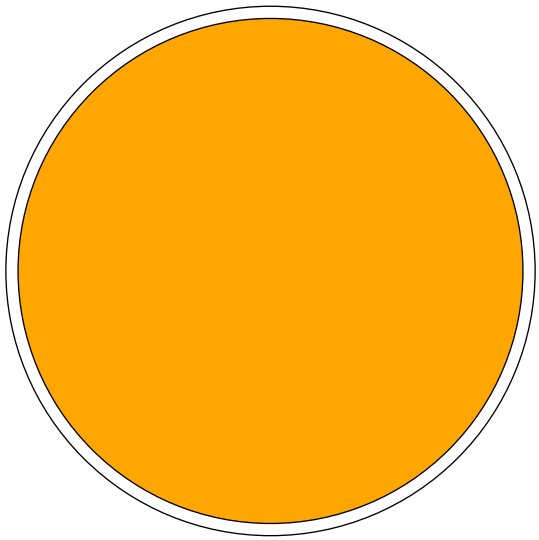

Vue de dessus

Section d'une boule par des plans parallèles

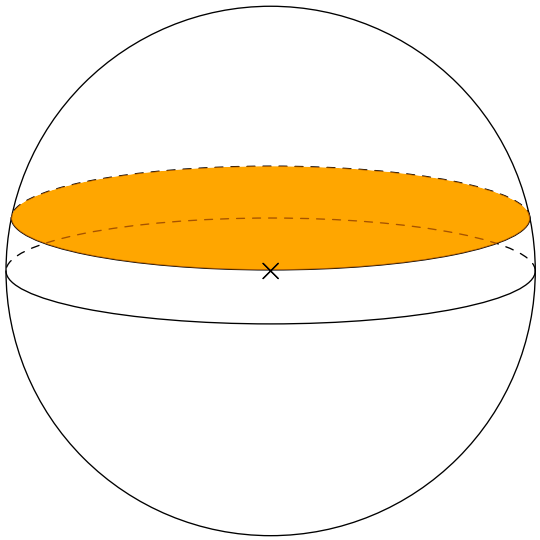

Vue en perspective

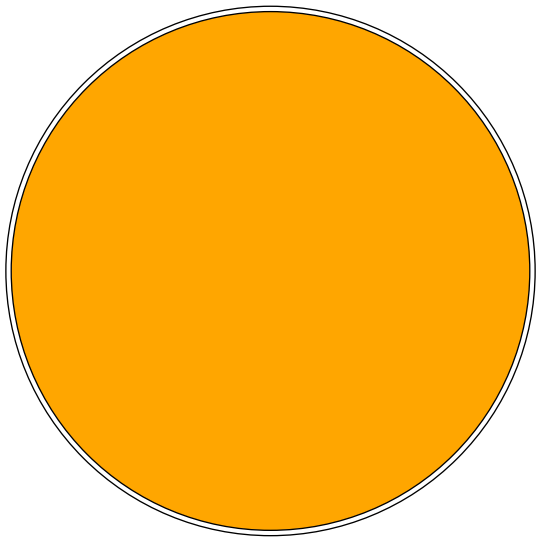

Vue de dessus

Section d'une boule par des plans parallèles

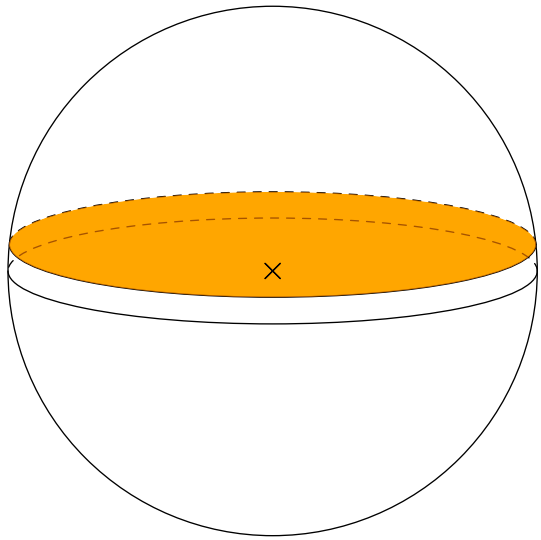

Vue en perspective

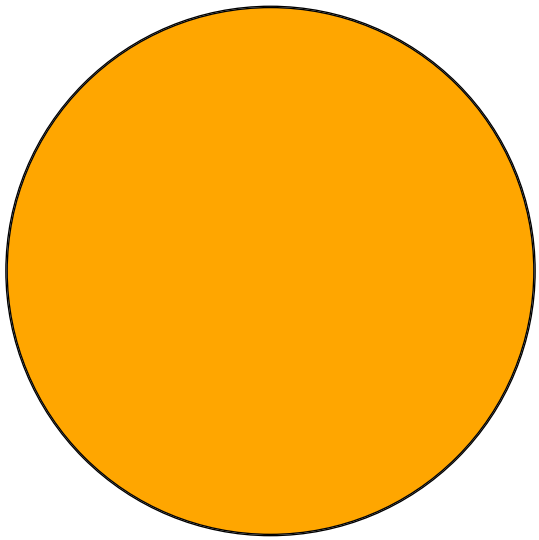

Vue de dessus

Section d'une boule par des plans parallèles

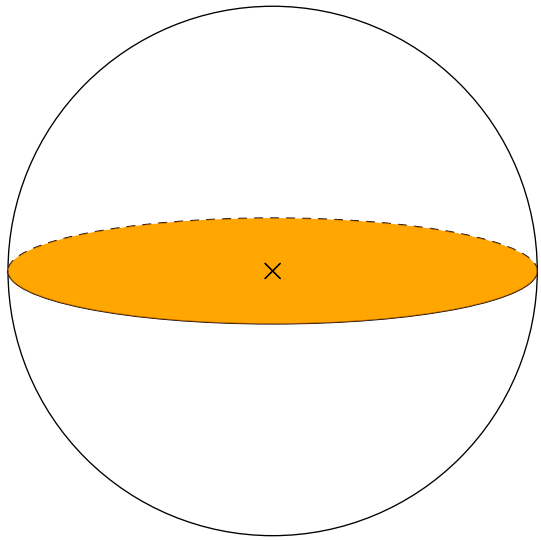

Vue en perspective

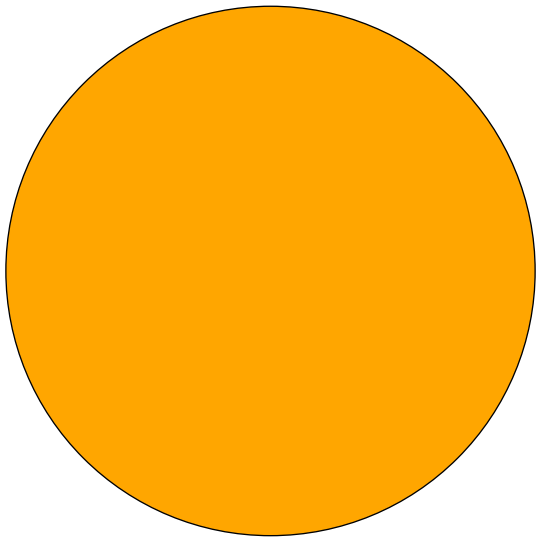

Vue de dessus

D. LE FUR

Section d'une boule par des plans parallèles

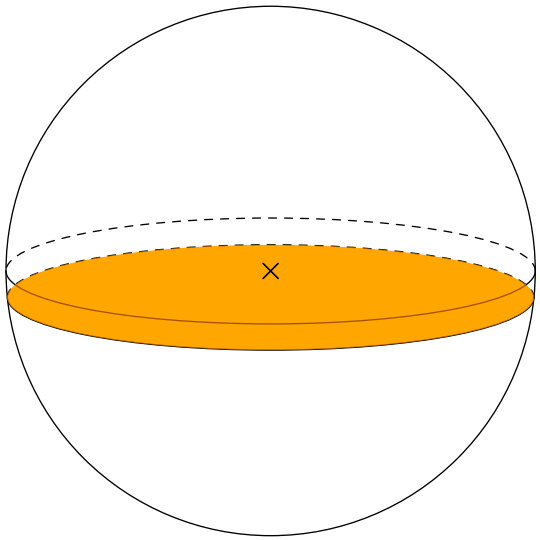

Vue en perspective

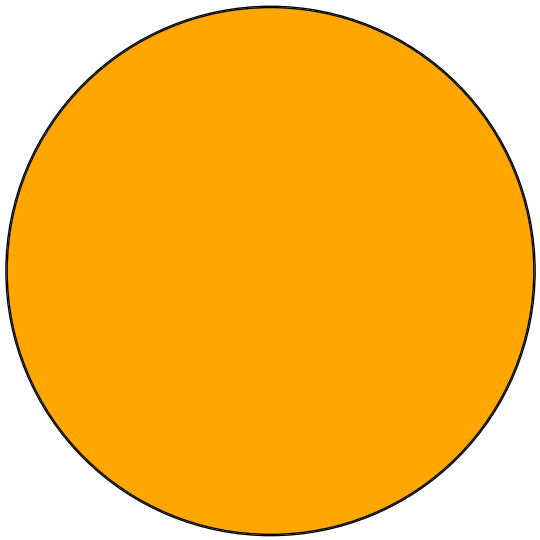

Vue de dessus

Section d'une boule par des plans parallèles

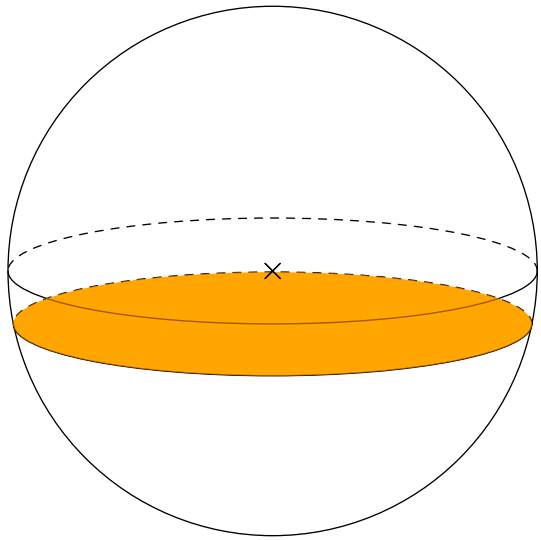

Vue en perspective

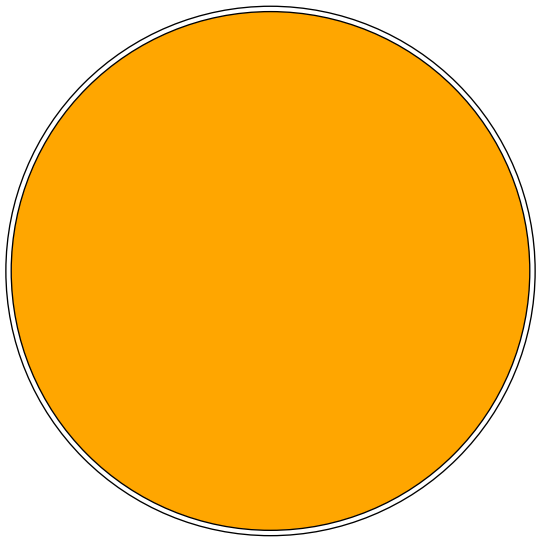

Vue de dessus

Section d'une boule par des plans parallèles

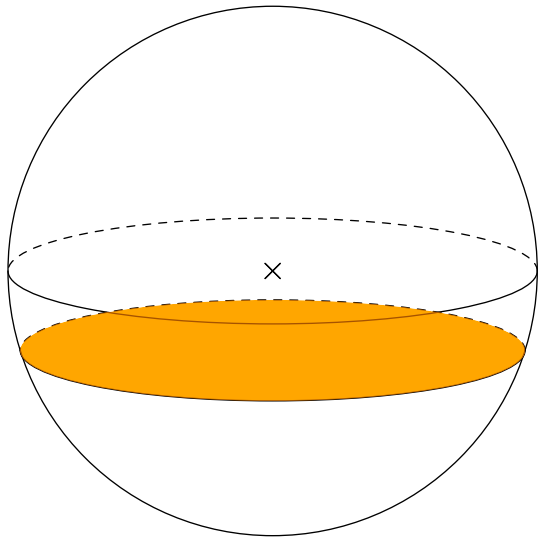

Vue en perspective

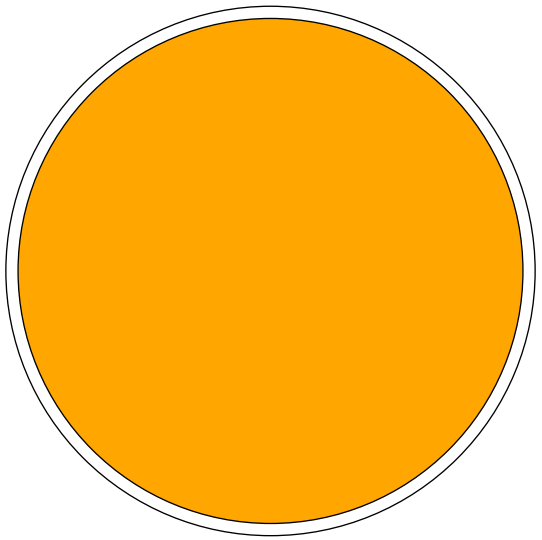

Vue de dessus

Section d'une boule par des plans parallèles

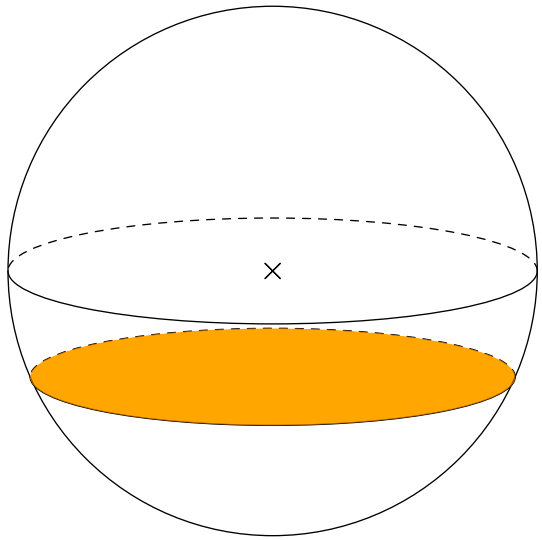

Vue en perspective

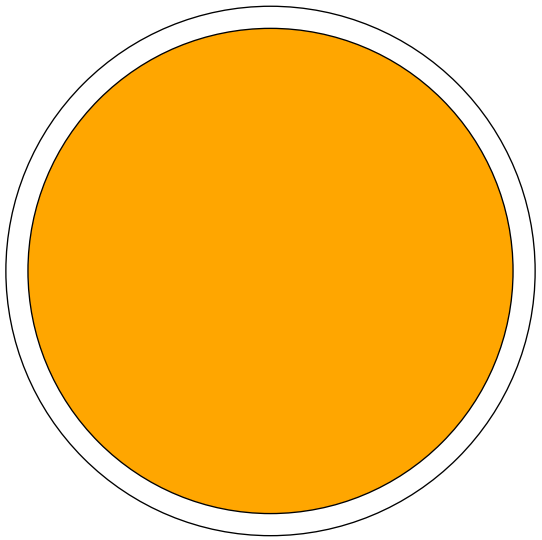

Vue de dessus

Section d'une boule par des plans parallèles

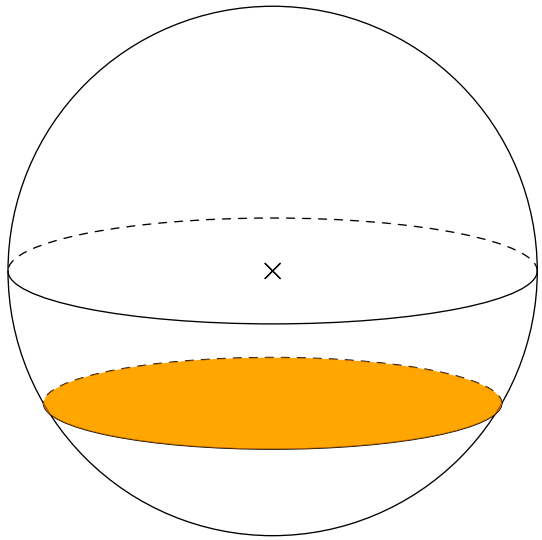

Vue en perspective

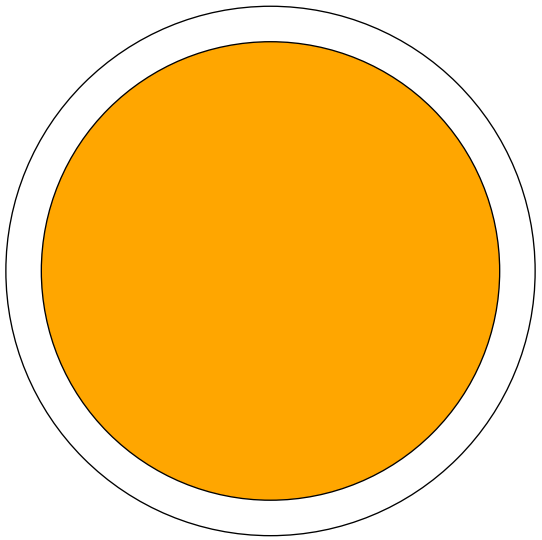

Vue de dessus

Section d'une boule par des plans parallèles

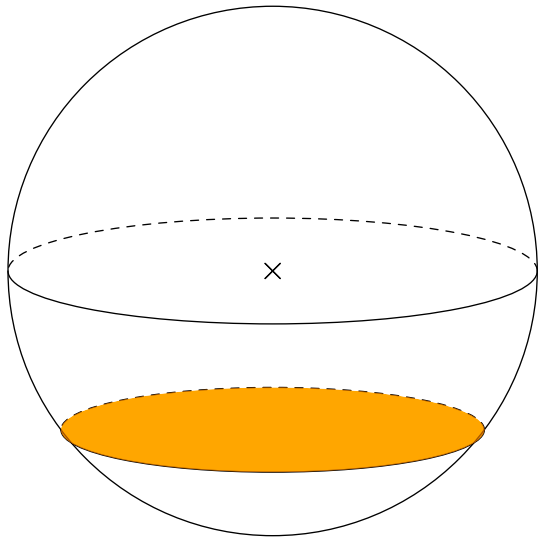

Vue en perspective

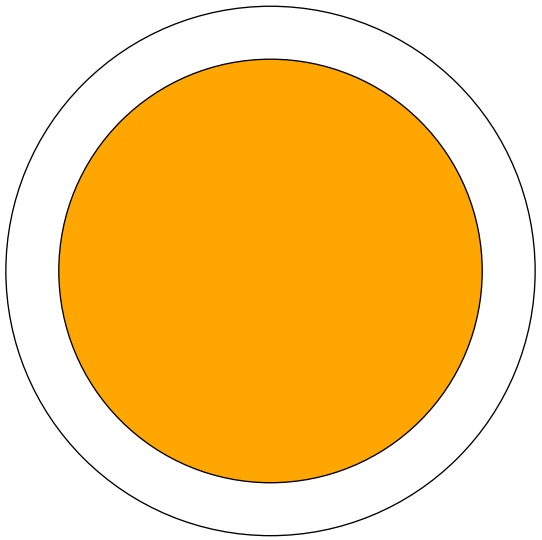

Vue de dessus

Section d'une boule par des plans parallèles

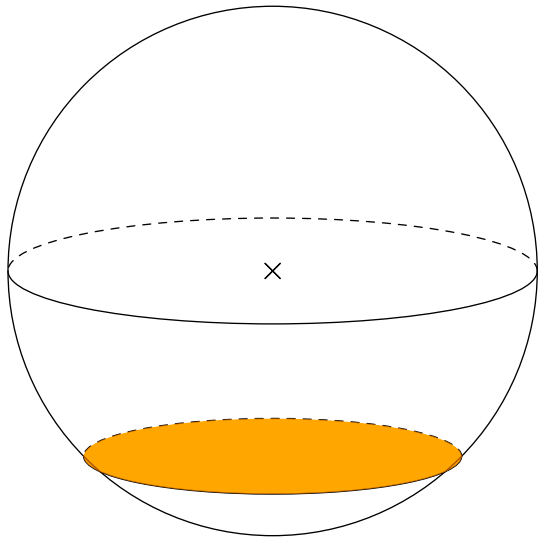

Vue en perspective

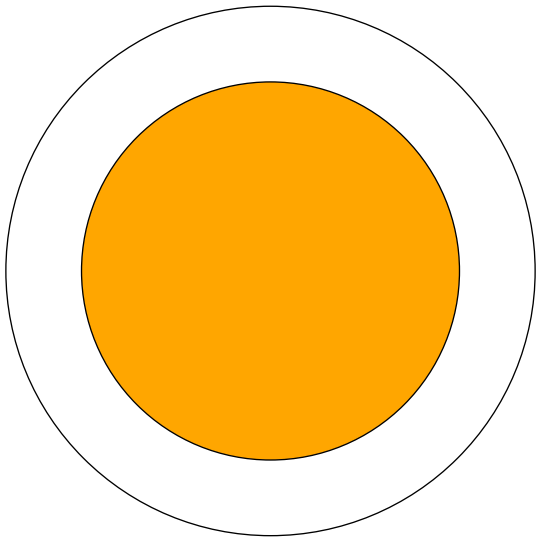

Vue de dessus

Section d'une boule par des plans parallèles

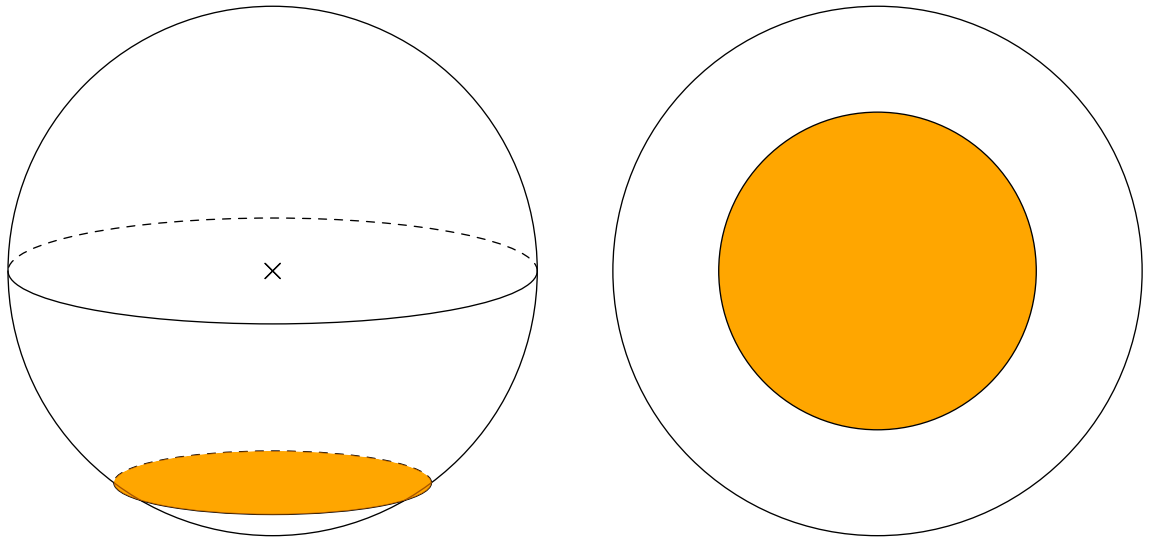

Vue en perspective

Vue de dessus

D. LE FUR

Section d'une boule par des plans parallèles

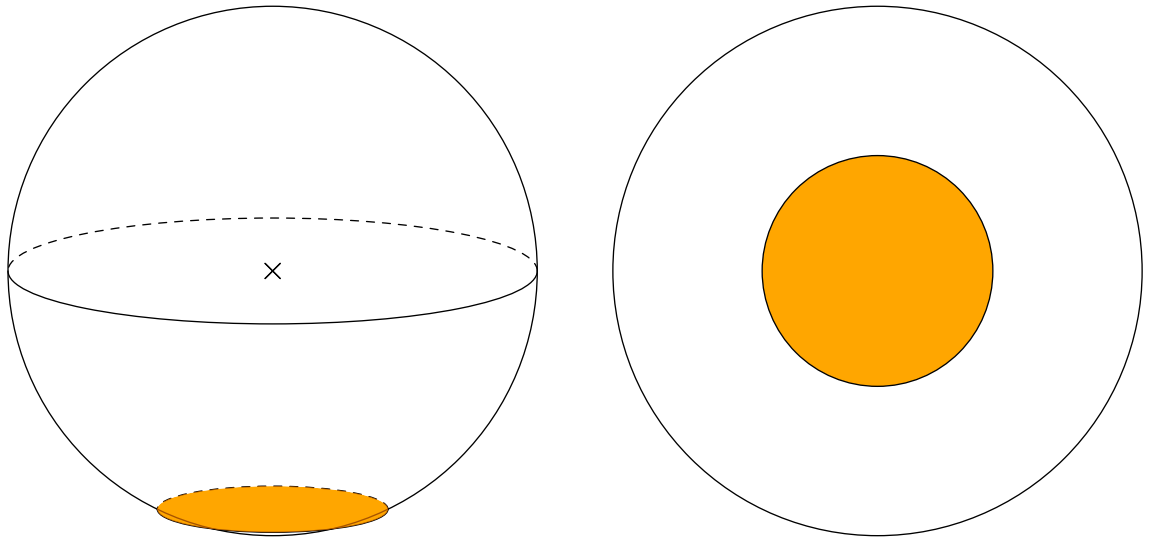

Vue en perspective

Vue de dessus

D. LE FUR

Section d'une boule par des plans parallèles

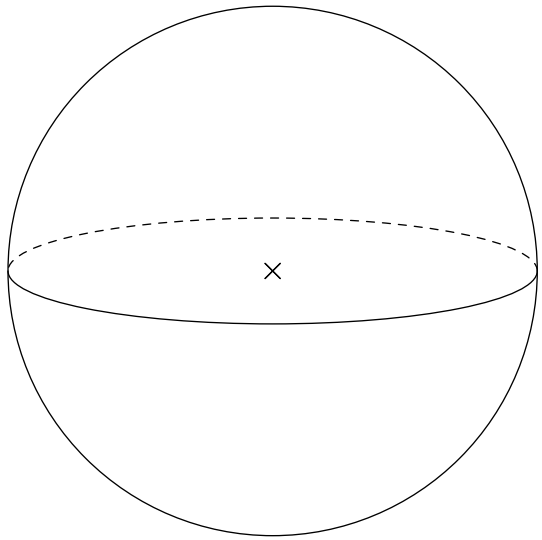

Vue en perspective

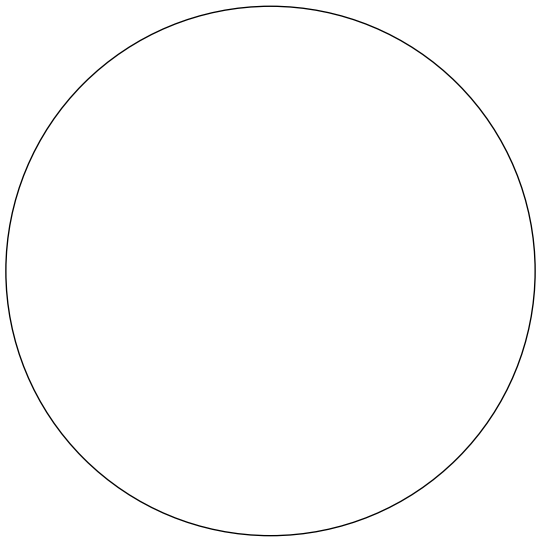

Vue de dessus